Incontro per Sicurezza scrocco a rullo, bordo tondo e quadro larghezza 25 mm

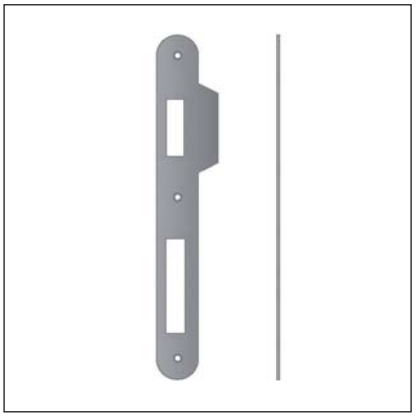

Descrizione

Aletta quadra con spigolo smussato da entrambi i lati per favorire la chiusura e attutire l'urto del battente. Adatto per aperture sia destre che sinistre.

Utilizzo

Da abbinare a serrature Sicurezza scrocco a rullo, su porte o portoncini a filo.

Fissaggio

Applicare l'incontro con l'aletta a filo dello spigolo del telaio. Per il fissaggio utilizzare tre viti da 2,5x10 mm.

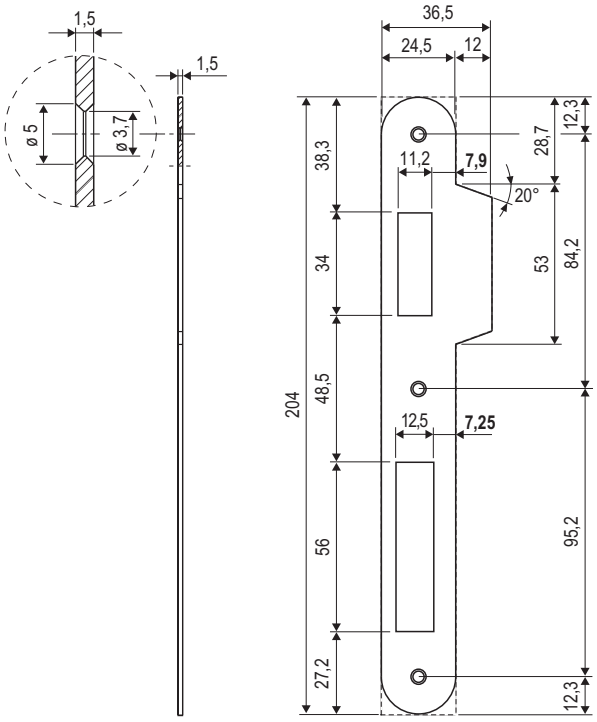

Esempio di applicazione con pannello porta da 48 mm

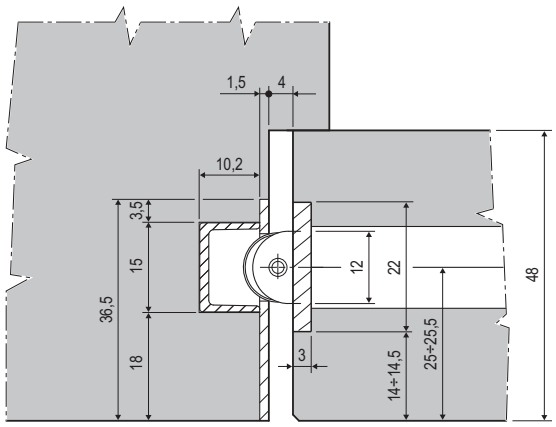

NB. *Applicazione eseguita non considerando lo spessore delle guarnizioni.*

Specifiche d'ordine

Materiale	Articolo	Descrizione
ACCIAIO	B00590.79.XX	Incontro bordo tondo
ACCIAIO	B00590.78.XX	Incontro bordo quadro
INOX	B04590.78.08	Incontro bordo quadro

NB. *Riferirsi al listino in vigore per verificare la disponibiltà delle finiture.*